Zubehör (Kabeldosen)

ZSLK 2205

M8 - radial (PVC)

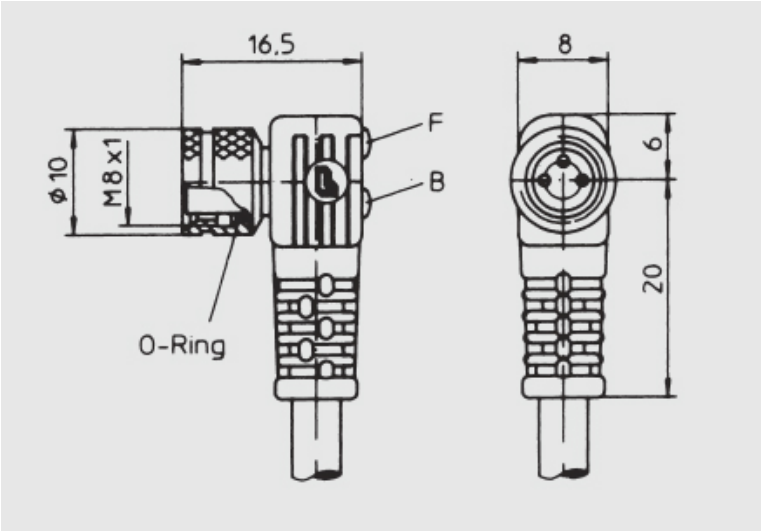

Anschluss:	3 x 0,25 mm2
Gehäusematerial:	PUR
Hersteller:	Lumberg
Kontaktzahl:	3
LED Schaltzustand:	gelb
LED Versorgungsspannung:	grün
Schutzart:	IP 67
Variante:	PVC
Werkstoff Kontaktträger:	PUR

Alle Informationen zu diesem Produkt finden Sie auch auf unserer Website unter:
https://schoenbuch-sensor.de/produkte/zslk-0205/zslk-2205/