Zubehör (Kabeldosen)

ZSLI 0205

M8 - axial (PVC)

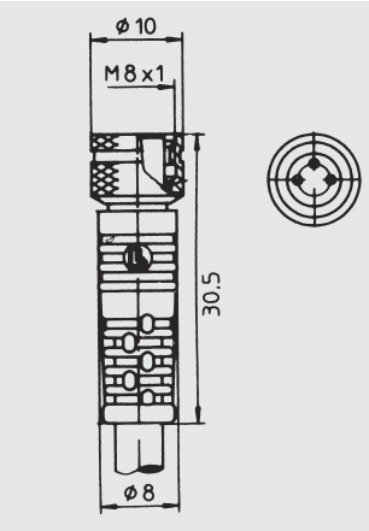

Anschluss:	3 x 0,25 mm2
Gehäusematerial:	PUR
Hersteller:	Lumberg
Kontaktzahl:	3
Schutzart:	IP 67
Variante:	PVC
Werkstoff Kontaktträger:	PUR

Alle Informationen zu diesem Produkt finden Sie auch auf unserer Website unter:
https://schoenbuch-sensor.de/produkte/zsli-0205/