Zubehör (Kabeldosen)

ZSLH 0105P

M12 - axial (PUR)

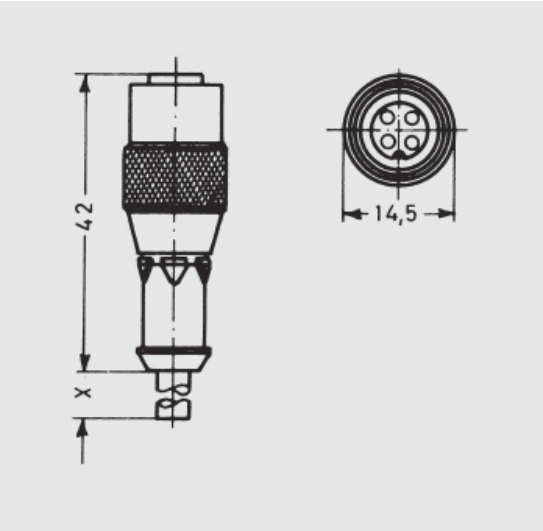

Anschluss:	3 x 0,34 mm2/4 x 0,25 mm2
Gehäusematerial:	TP 4
Hersteller:	Lumberg
Kontaktzahl:	0.75
Schutzart:	IP 67
Variante:	PUR
Werkstoff Kontaktträger:	TP 4

Alle Informationen zu diesem Produkt finden Sie auch auf unserer Website unter:
https://schoenbuch-sensor.de/produkte/zslh-0205p/zslh-0105p/