Zubehör (Kabeldosen)

ZSLB 2205P

M12 - radial (PUR)

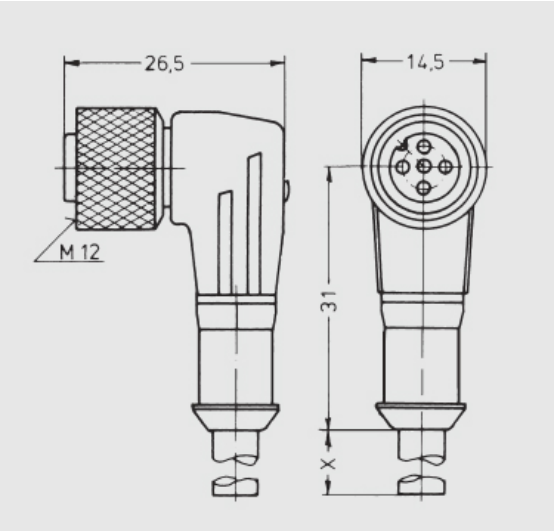

Anschluss:	3 x 0,34 mm2/4 x 0,25 mm2
Gehäusematerial:	TPU
Hersteller:	Lumberg
Kontaktzahl:	0.75
LED Schaltzustand:	gelb
LED Versorgungsspannung:	grün
Schutzart:	IP 67
Variante:	PUR
Werkstoff Kontaktträger:	TPU

Alle Informationen zu diesem Produkt finden Sie auch auf unserer Website unter:
https://schoenbuch-sensor.de/produkte/zslb-0205p/zslb-2205p/