Zubehör (Befestigungsschellen)

ZBSK 0201

ZBSK 0201 (20,0 ⌀)

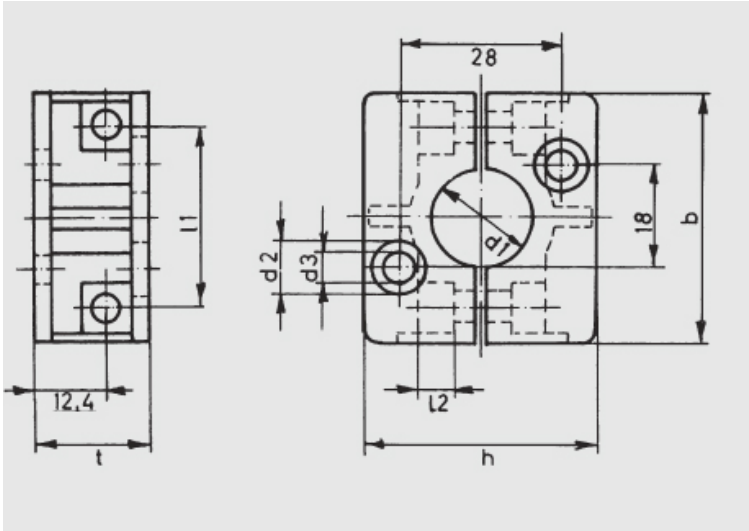

Abstand L1:	32,0 mm
Abstand L2:	6,0 mm
Breite:	44,0 mm
Durchmesser d1:	20,0 mm
Durchmesser d2:	9,2 mm
Durchmesser d3:	5,5 mm
Höhe:	40,0 mm
Tiefe:	20,0 mm
Werkstoff:	Kunststoff PA 6 schwarz

Alle Informationen zu diesem Produkt finden Sie auch auf unserer Website unter:
https://schoenbuch-sensor.de/produkte/zbsk-0181/zbsk-0201/