Zubehör (Befestigungsschellen)

ZBSK 0300

ZBSK 0300 (30,0 ⌀)

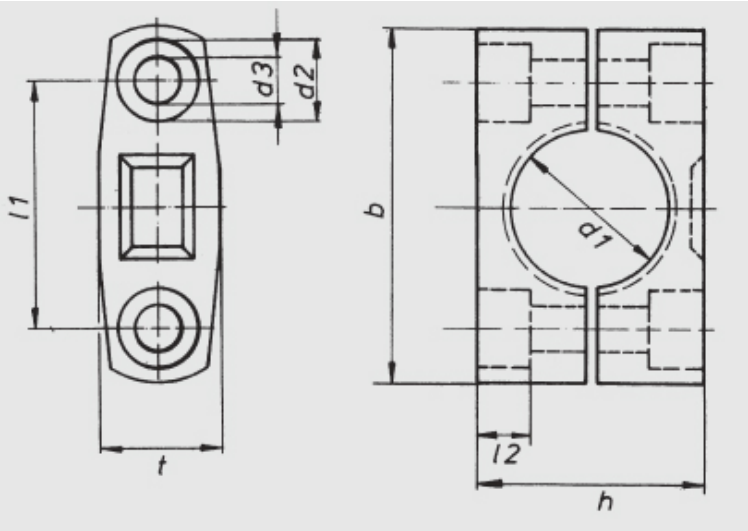

Abstand L1:	44,0 mm
Abstand L2:	7,5 mm
Breite:	60,0 mm
Durchmesser d1:	30,0 mm
Durchmesser d2:	10,0 mm
Durchmesser d3:	6,0 mm
Höhe:	48,5 mm
Tiefe:	17,0 mm
Werkstoff:	Kunststoff PPN 1060 schwarz

Alle Informationen zu diesem Produkt finden Sie auch auf unserer Website unter:
https://schoenbuch-sensor.de/produkte/zbsk-0065/zbsk-0300/