Reflextaster (Glasfaser mit radialem Lichtaustritt)

LRGF 2001

LRGF 2001 (2000 mm, lx = 10 mm)

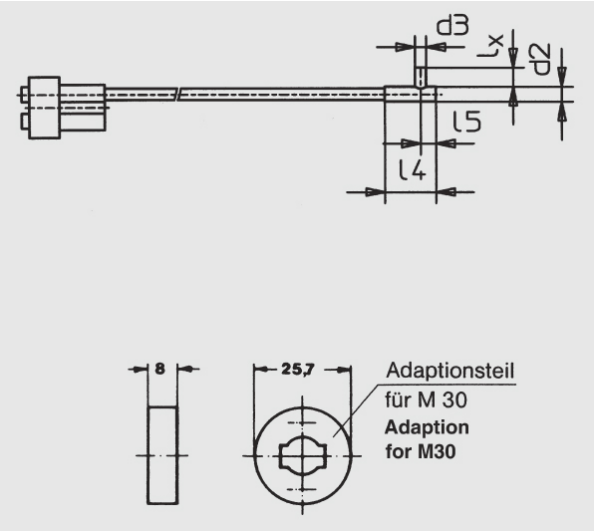

Glas-Querschnitt:	2 x 12 mm2
Länge:	2000 mm, lx = 10 mm
Sn M18/M30:	300 mm
Ummantelung:	ALS

Alle Informationen zu diesem Produkt finden Sie auch auf unserer Website unter:
https://schoenbuch-sensor.de/produkte/lrgf-1001/lrgf-2001/