Reflextaster (Glasfaser)

LREC 0250

LREC 0250 (250 mm)

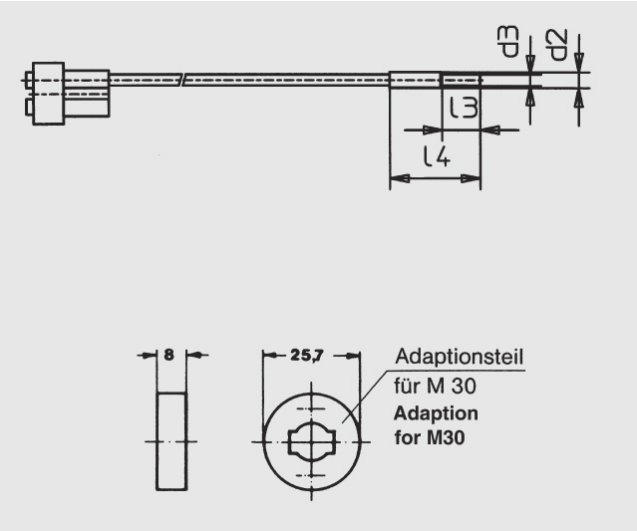

Glas-Querschnitt:	2 x 3 mm2
Länge:	250 mm
Sn M18/M30:	-/150 mm
Ummantelung:	ALS

Alle Informationen zu diesem Produkt finden Sie auch auf unserer Website unter:
https://schoenbuch-sensor.de/produkte/lrec-0250/