Reflextaster (Glasfaser mit radialem Lichtaustritt)

LRAE 0504

LRAE 0504 (500 mm, lx = 4 mm)

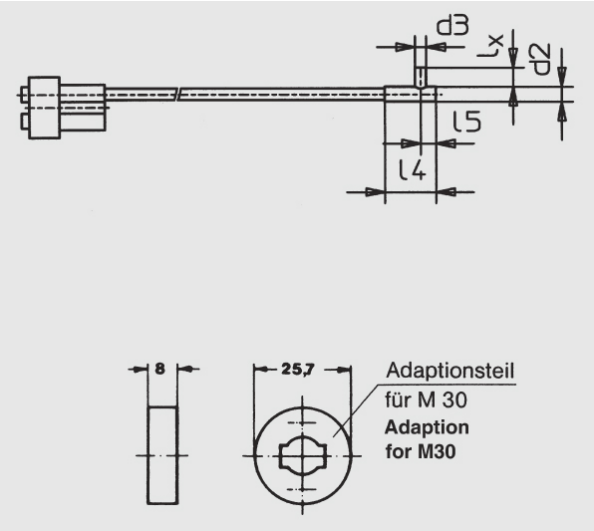

Glas-Querschnitt:	2 x 0,2 mm2
Länge:	500 mm, lx = 4 mm
Sn M18/M30:	3/7 mm
Ummantelung:	Aluminium

Alle Informationen zu diesem Produkt finden Sie auch auf unserer Website unter:
https://schoenbuch-sensor.de/produkte/lrae-0254/lrae-0504/