Reflextaster (Glasfaser)

LRAB 0500

LRAB 0500 (500 mm)

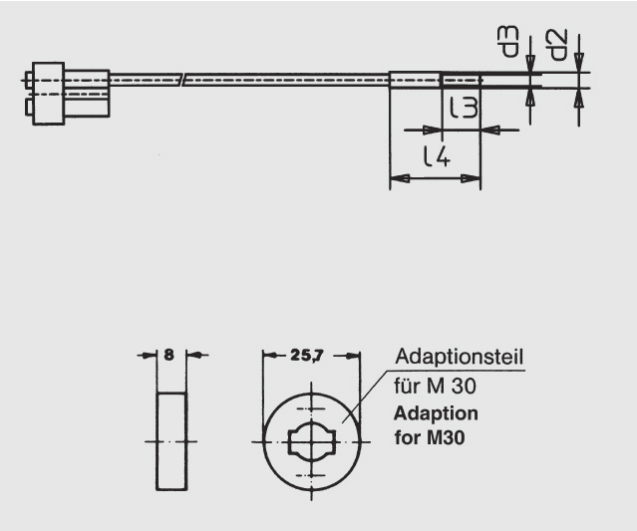

Glas-Querschnitt:	2 x 0,2 mm2
Länge:	500 mm
Sn M18/M30:	5/15 mm
Ummantelung:	Aluminium

Alle Informationen zu diesem Produkt finden Sie auch auf unserer Website unter:
https://schoenbuch-sensor.de/produkte/lrab-0250/lrab-0500/