SCHÖNBUCH SENSOR

Einweg-Lichtschranken (Glasfaser mit radialem Lichtaustritt)

LLGE 2001

LLGE 2001 (2000 mm, lx = 10 mm)

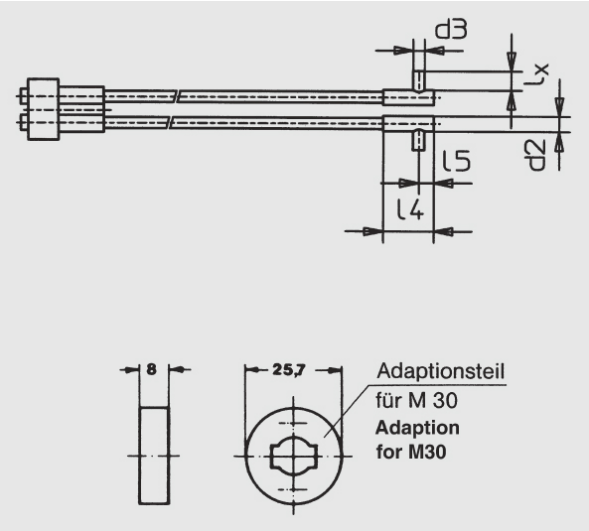

Glas-Querschnitt:	12 mm2
Länge:	2000 mm, lx = 10 mm
Sn M18/M30:	2000 mm
Ummantelung:	Aluminium

Alle Informationen zu diesem Produkt finden Sie auch auf unserer Website unter:
https://schoenbuch-sensor.de/produkte/llge-2001/