Einweg-Lichtschranken (Glasfaser)

LLGB 2000

LLGB 2000 (2000 mm)

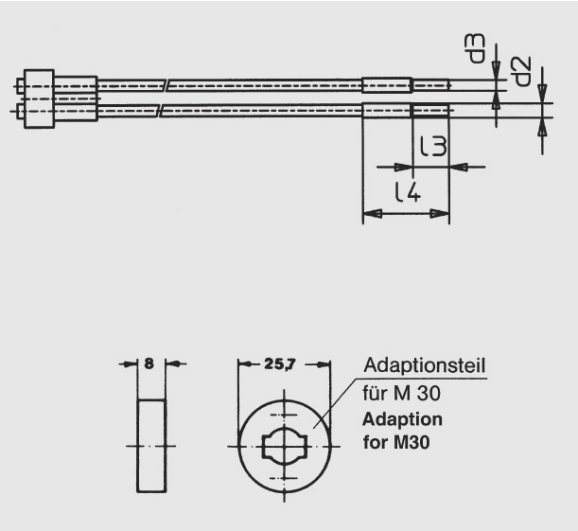

Glas-Querschnitt:	12 mm2
Länge:	2000 mm
Sn M18/M30:	3000 mm
Ummantelung:	Aluminium

Alle Informationen zu diesem Produkt finden Sie auch auf unserer Website unter:
https://schoenbuch-sensor.de/produkte/llgb-2000/