Einweg-Lichtschranken (Glasfaser mit radialem Lichtaustritt)

LLFF 2001

LLFF 2001 (8000 mm, lx = 10 mm)

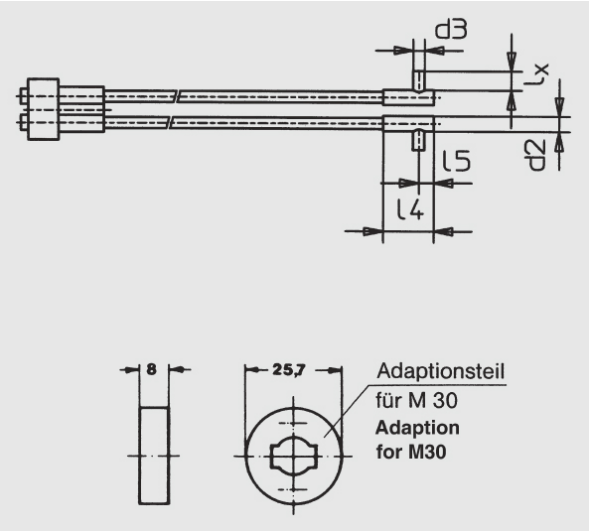

Glas-Querschnitt:	4 mm2
Länge:	8000 mm, lx = 10 mm
Sn M18/M30:	1000 mm
Ummantelung:	ALS

Alle Informationen zu diesem Produkt finden Sie auch auf unserer Website unter:
https://schoenbuch-sensor.de/produkte/llff-1001/llff-2001/