Einweg-Lichtschranken (Glasfaser)

LLFC 1000

LLFC 1000 (1000 mm)

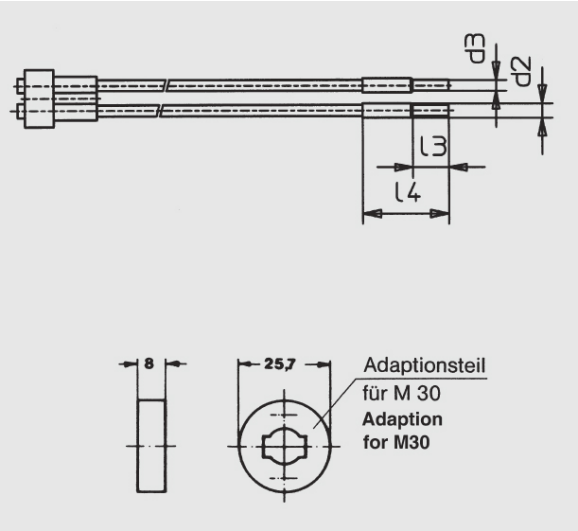

Glas-Querschnitt:	4 mm2
Länge:	1000 mm
Sn M18/M30:	1500 mm
Ummantelung:	ALS

Alle Informationen zu diesem Produkt finden Sie auch auf unserer Website unter:
https://schoenbuch-sensor.de/produkte/llfc-1000/