Einweg-Lichtschranken (Glasfaser)

LLEA 0500

LLEA 0500 (500 mm)

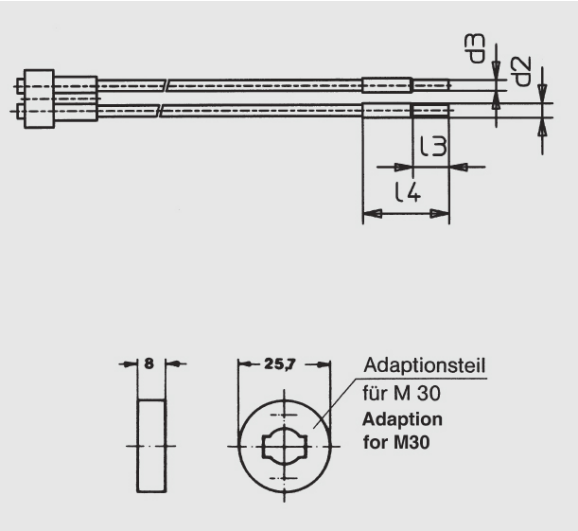

Glas-Querschnitt:	3 mm2
Länge:	500 mm
Sn M18/M30:	300/500 mm
Ummantelung:	PVC

Alle Informationen zu diesem Produkt finden Sie auch auf unserer Website unter:
https://schoenbuch-sensor.de/produkte/llea-0500/