Einweg-Lichtschranken (Glasfaser mit radialem Lichtaustritt)

LLDD 0254

LLDD 0254 (250 mm, lx = 4 mm)

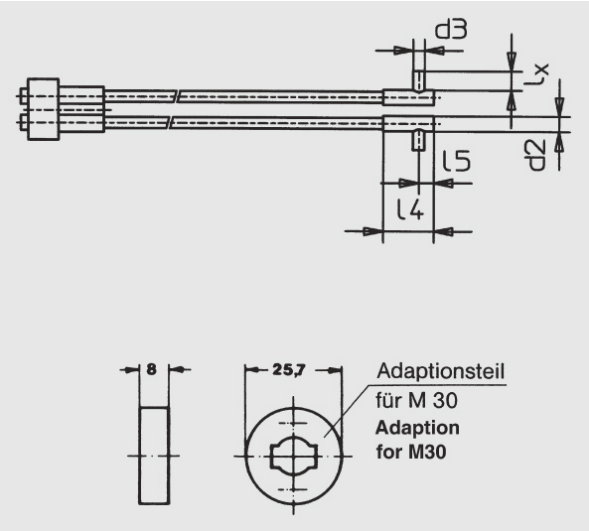

Glas-Querschnitt:	2 mm2
Länge:	250 mm, lx = 4 mm
Sn M18/M30:	100/150 mm
Ummantelung:	PVC

Alle Informationen zu diesem Produkt finden Sie auch auf unserer Website unter:
https://schoenbuch-sensor.de/produkte/lldd-0254/