SCHÖNBUCH SENSOR

Einweg-Lichtschranken (Glasfaser)

LLDA 0250

LLDA 0250 (250 mm)

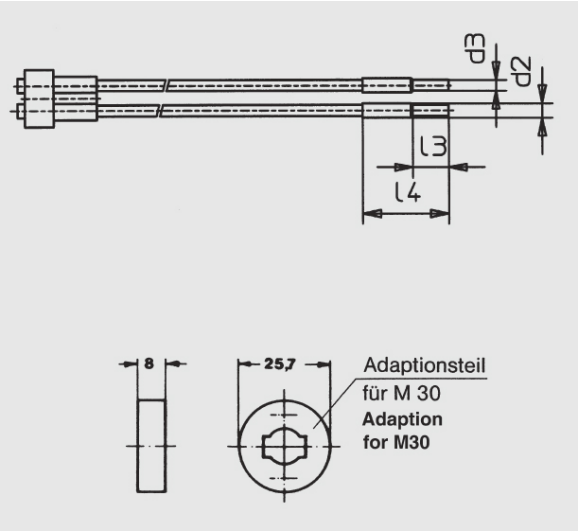

Glas-Querschnitt:	2 mm2
Länge:	250 mm
Sn M18/M30:	150/200 mm
Ummantelung:	PVC

Alle Informationen zu diesem Produkt finden Sie auch auf unserer Website unter:
https://schoenbuch-sensor.de/produkte/llda-0250/